标记		签名	时间

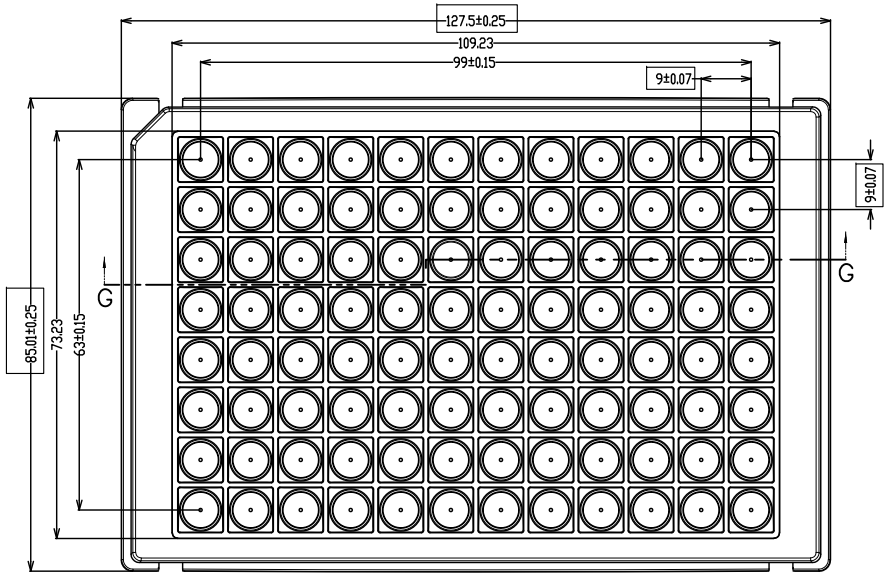

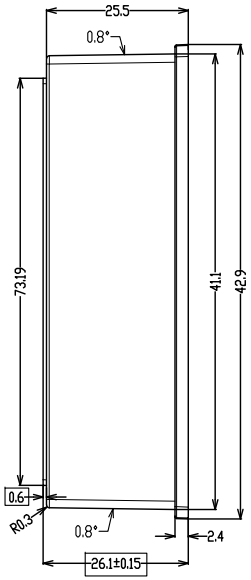

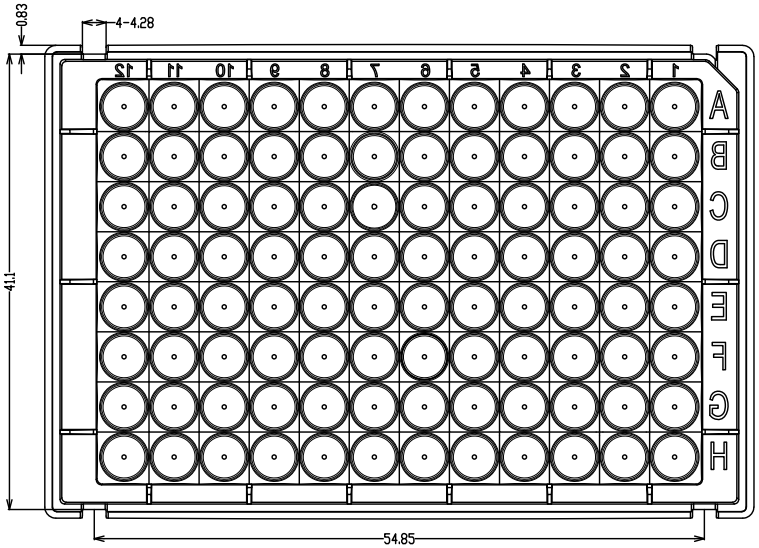

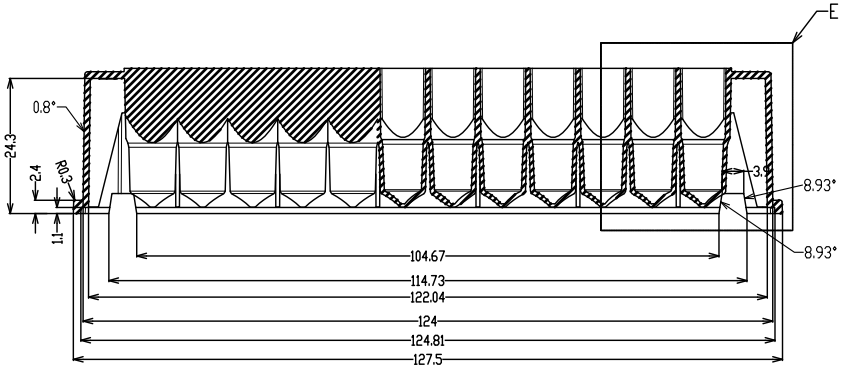

SECTION G-G

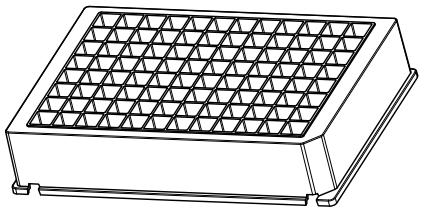

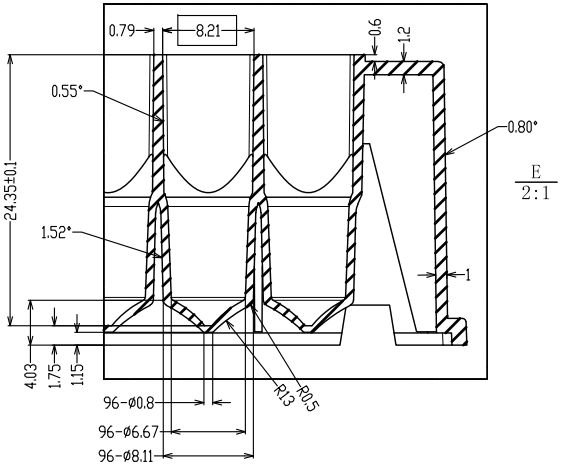

技术要求：

1:产品未注尺寸公差按默认公差；

2:带数字标记尺寸为重要尺寸，品管须做出货检验；

3:产品外观不可有缩水、黑点、杂物、缺胶；

4:进胶口要平齐，不能有拉丝，披锋。

5:夹口披锋≤0.05mm

6:产品符合ROHS以及环保要求。

尺寸范围	公差	产品名称	96孔浅孔板	产品编号	
0≤L<9	±0.05	材质	PP	料号	
9≤L<20	±0.10	颜色	透明	单重（克）	
20≤L<	±0.15	单位（mm）		比例	1:1
设计	审核		批准		第三角法
日期	日期		日期		版本号